Technisches Datenblatt
ARTIKEL #
MODELL #

NAME #

SIS #

AIA #

Gemüseschneidemaschinen TRS Classic Gemüseschneider - 1 Geschwindigkeit - 370W / 230V

600110 (DTRSC)

Gemüseschneidemaschine TRS Classic mit Auswurfscheibe, mit einer Geschwindigkeit von 340 U/min., 370 W - 230V

Kurzbeschreibung

Artikel Nr.

Universal-Gemüseschneider mit 70 verschiedenen Schnittarten. Gehäuse aus Kunststoff. Abnehmbarer Deckel und Füllarm aus poliertem Aluminiumguss mit eingebauter magnetischer Sicherheitsvorrichtung: die Maschine kann nur bei geschlossenem Fülltrichter arbeiten. Wiedereinschaltschutz. Motor mit Bremse. Steckerfertig.

Genehmigung:

Hauptmerkmale

- Gewinkelte Front.
- Scheibengeschwidigkeit 360 U.p.M. für genaues Schneiden und Würfeln.
- Umfangreiches Schneidscheibensortiment optinonal erhältlich
- Automatischer Neustart der Maschine, wenn der halbmondförmige Trichter aufgesetzt ist.
- Kontinuierliches Vorschubmodell.
- Trichter leicht zur Reinigung abnehmbar.
- Magnetisches Sicherheitssystem und Motorbremse, verhindert, dass die Maschine läuft, wenn die Schiebeplatte wegschwingt oder geöffnet ist.
- Gemüseschneider zum Schneiden, Würfeln, Reiben, Raspeln, Streifen (julienne) und Pommes frites schneiden
- Für 100 bis 300 Essen pro Tag und bis zu 600 Essen im Catering.
- Kompaktes Design

Konstruktion

- 370 W.
- Kompaktes Design.
- Asynchroner Industriemotor ohne Bürsten für hohe Zuverlässigkeit und leise Funktion, Edelstahl-Motorwelle.
- Flache, wasserfeste Bedienblende mit IP55 Schutzgrad, IP24 in der gesamten Maschine.

Optionales Zubehör

- Streifenschneider 4x4 mm - spülmaschinenfest PNC 650077 ❑
- Streifenschneider 6x6 mm - spülmaschinenfest PNC 650078 ❑
- Streifenschneider 8x8 mm - spülmaschinenfest PNC 650079 ❑
- Streifenschneider 10x10 mm - spülmaschinenfest PNC 650080 ❑
- S-Messer Schneidscheibe 0,6 mm mit Druckbalken - spülmaschinenfest PNC 650081 ❑
- S-Messer Schneidscheibe 1 mm mit Druckbalken - spülmaschinenfest PNC 650082 ❑
- S-Messer Schneidscheibe 2 mm mit Druckbalken - spülmaschinenfest PNC 650083 ❑
- S-Messer Schneidscheibe 3 mm mit Druckbalken - spülmaschinenfest PNC 650084 ❑
- S-Messer Schneidscheibe 4 mm mit Druckbalken - spülmaschinenfest PNC 650085 ❑
- S-Messer Schneidscheibe 5 mm mit Druckbalken - spülmaschinenfest PNC 650086 ❑
- S-Messer Schneidscheibe 6 mm mit Druckbalken - spülmaschinenfest PNC 650087 ❑
- S-Messer Schneidscheibe 8 mm mit Druckbalken - spülmaschinenfest PNC 650088 ❑
- S-Messer Schneidscheibe mit gewellter Schneide und Druckbalken 2 mm - spülmaschinenfest PNC 650089 ❑
- S-Messer Schneidscheibe mit gewellter Schneide und Druckbalken 3 mm - spülmaschinenfest PNC 650090 ❑
- S-Messer Schneidscheibe mit gewellter Schneide und Druckbalken 6 mm - spülmaschinenfest PNC 650091 ❑
- Scheiben-Set BISTRO (C2SX, C5SX, J2X - Ø 205mm) - spülmaschinenfest PNC 650092 ❑
- Scheiben-Set PIZZA (C2SX, C4SX, J7X - Ø 205mm) - spülmaschinenfest PNC 650107 ❑
- Würfelgatter-Reinigungswerkzeug für 5, 8, und 10 mm PNC 650110 ❑
- Streifenschneider 2x8 mm - spülmaschinenfest PNC 650158 ❑
- Streifenschneider 2x10 mm - spülmaschinenfest PNC 650159 ❑
- S-Messer Schneidscheibe 10 mm mit Druckbalken - spülmaschinenfest PNC 650160 ❑
- S-Messer Schneidscheibe 12 mm mit Druckbalken - spülmaschinenfest PNC 650161 ❑
- S-Messer Schneidscheibe mit gewellter Schneide und Druckbalken 8 mm - spülmaschinenfest PNC 650162 ❑
- S-Messer Schneidscheibe mit gewellter Schneide und Druckbalken 10 mm - spülmaschinenfest PNC 650164 ❑
- S-Messer Schneidscheibe 13 mm mit Druckbalken - spülmaschinenfest PNC 650165 ❑
- Streifenschneider 2x2 mm - spülmaschinenfest PNC 650166 ❑
- Streifenschneider 3x3 mm - spülmaschinenfest PNC 650167 ❑
- Scheiben-Set BISTRO Plus (C2SX, C5SX, J2X, J7X - Ø 205mm) - spülmaschinenfest PNC 650178 ❑
- Scheiben-Set Gastronomie Plus (C2SX, C5SX, J2X, J7X, AS4XX, C10SX, MT10T) - spülmaschinenfest PNC 650179 ❑
- Arbeitstisch fahrbar mit Bord und Kunststoff GN Behälter 1/1 PNC 653180 ❑
- Arbeitsstation - Edelstahltisch mit abklappbaren Seiten und geeignetem Platz für Scheiben PNC 653283 ❑
- Würfelgatter 5x5 mm - spülmaschinenfest PNC 653566 ❑
- Würfelgatter 8x8 mm - spülmaschinenfest PNC 653567 ❑
- Würfelgatter 10x10 mm - spülmaschinenfest PNC 653568 ❑
- Würfelgatter 12x12 mm - spülmaschinenfest PNC 653569 ❑
- Würfelgatter 20x20 mm - spülmaschinenfest PNC 653570 ❑
- Pommes-frites Gatter 6 mm - spülmaschinenfest PNC 653571 ❑
- Pommes-frites Gatter 8 mm - spülmaschinenfest PNC 653572 ❑
- Pommes-frites Gatter 10 mm - spülmaschinenfest PNC 653573 ❑
- Reibscheibe 2 mm - spülmaschinenfest PNC 653773 ❑
- Reibscheibe 3 mm - spülmaschinenfest PNC 653774 ❑
- Reibscheibe 4 mm - spülmaschinenfest PNC 653775 ❑
- Reibscheibe 7 mm - spülmaschinenfest PNC 653776 ❑
- Reibscheibe 9 mm - spülmaschinenfest PNC 653777 ❑
- Reibscheibe K für Kartoffeln und Brot - spülmaschinenfest PNC 653778 ❑
- Reibscheibe P für Hartkäse - spülmaschinenfest PNC 653779 ❑

Das Unternehmen behält sich das Recht auf Änderungen der Spezifikation vor.

Gemüseschneidemaschinen
TRS Classic Gemüseschneider - 1 Geschwindigkeit - 370W / 230V

Front

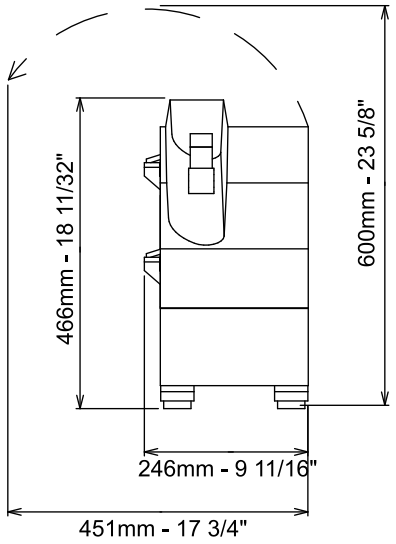

Seite

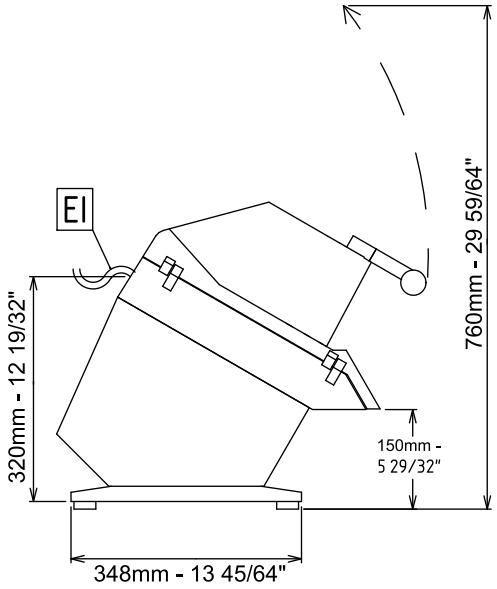

EI = Elektroanschluss

oben

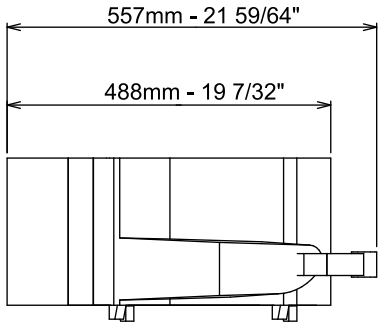

Elektrisch	
Netzspannung:	
600110 (DTRSC)	220-240 V/1N ph/50 Hz
Anschlusswert:	0.37 kW
Gesamt-Watt	0.37 kW
Kapazität:	
Leistung (bis):	400 kg/h
Schlüsselinformation	
Außenabmessungen, Länge:	246 mm
Außenabmessungen, Tiefe:	557 mm
Außenabmessungen, Höhe:	466 mm
Versandgewicht:	21 kg

Das Unternehmen behält sich das Recht auf Änderungen der Spezifikation vor.